Einbauanleitung

VELUX Flachdach-System

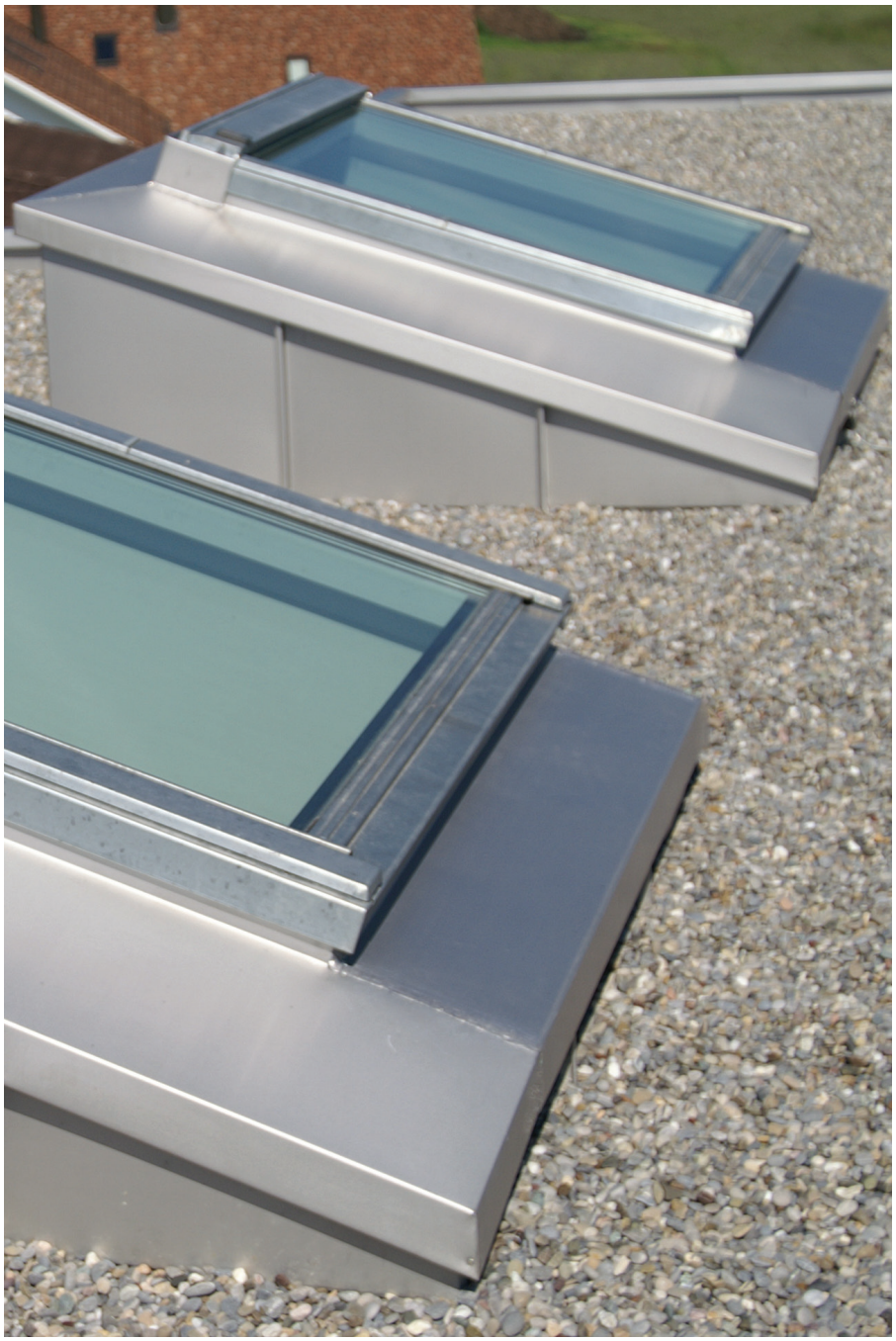

Diese Anleitung beinhaltet nicht die Weiterführung der dachspezifischen Arbeiten wie fachgerechte An- und Abschlüsse, Abdichtungen, Schutzfolien etc. Diese sind gemäss dem gewählten Dachsystem auszuführen.

Technische Daten

	Ausführung Thermo 1	Ausführung Thermo 2
Wärmedämmung Box	160 mm Mineralwolle	280 mm Mineralwolle
U_{wall}	0,20 W/m²K	0,12 W/m²K
Innenverkleidung	27 mm Fichtenholz-Dreischichtplatte weiss grundiert	
Aussenverkleidung	OSB Platte 18 mm wasserfest	
Fensterneigung	15°	
Elektrische Abzweigdose	Eingebaut in Kopfteil unten Mitte	
Integriertes Fenster	Uw = 1,3 W/m²K Ug = 1,0 W/m²K	Uw = 1,0 W/m²K Ug = 0,5 W/m²K
Boxenhöhe Fussteil	350 mm (siehe Seiten 7-8)	350 mm (siehe Seiten 9-10)
Gewicht komplett	M04 = 135 kg P06 = 168 kg S06 = 182 kg U08 = 230 kg	M04 = 226 kg P06 = 265 kg S06 = 288 kg

Mitgeliefertes Material

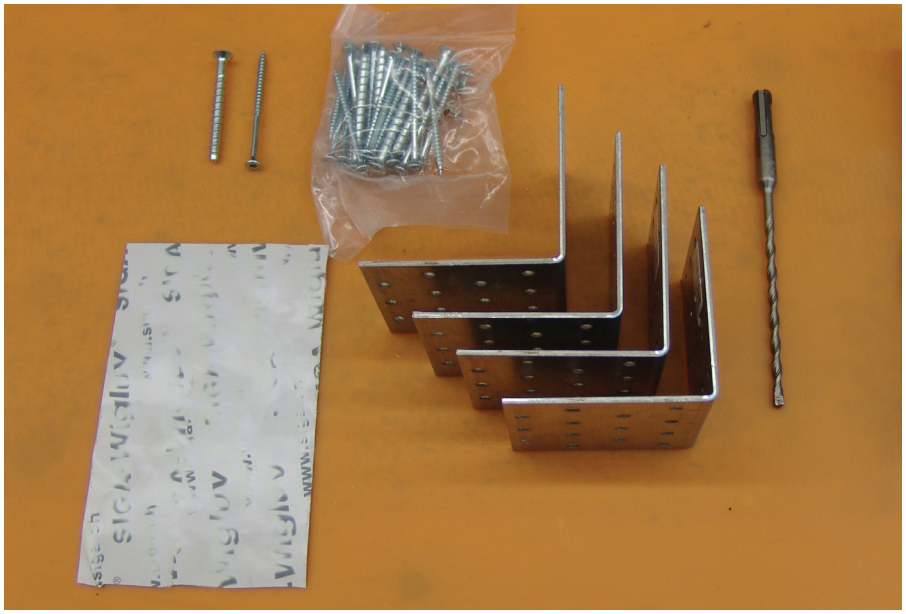

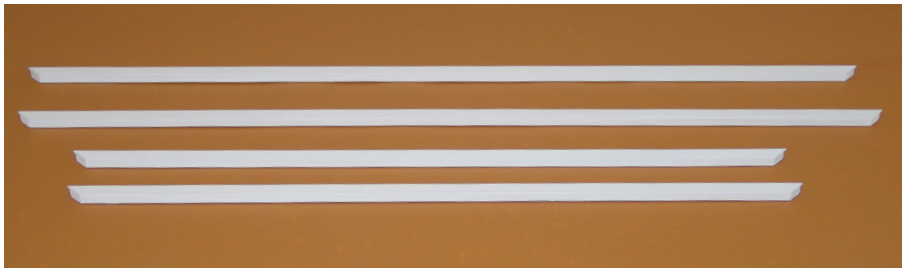

1 Flachdach-Box

Montageset:

4	Klebeband 100mm breit
4	Winkel 80x80x80mm
1	Steinbohrer Ø 5mm
14	Holzschrauben 4,5x60 Torx 25
10	Betonschrauben 6x60
4	weiss grundierte Clipleisten (Abdeckung Nut bei Montage ohne Futterverkleidung)

Vorbereitungen

❶

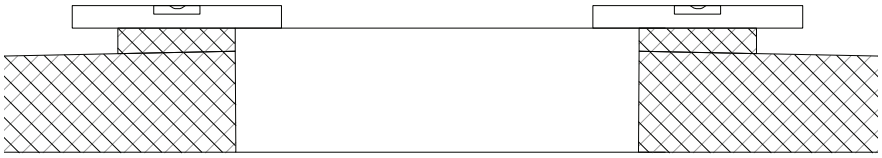

❶ Ausnivellierung von allfälligem Dachgefälle

❷

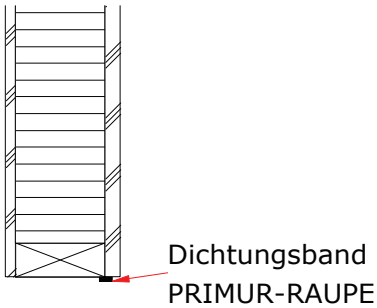

❷ Schutzstreifen des Dichtungsbandes abziehen

❸

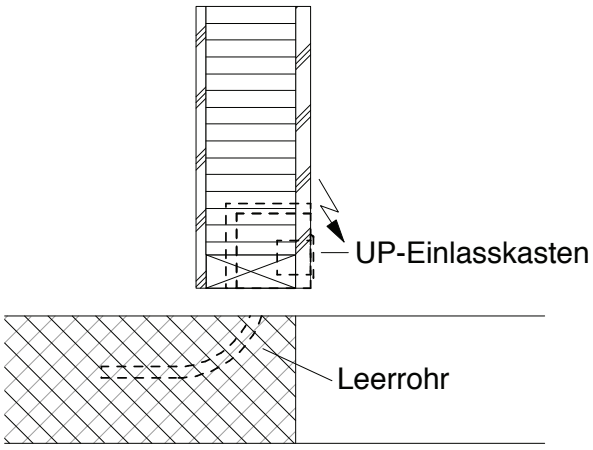

❸ Für Elektroanschluss beachten: korrekte Positionierung von UP-Einlasskasten und Leerrohr sicherstellen.

Montage

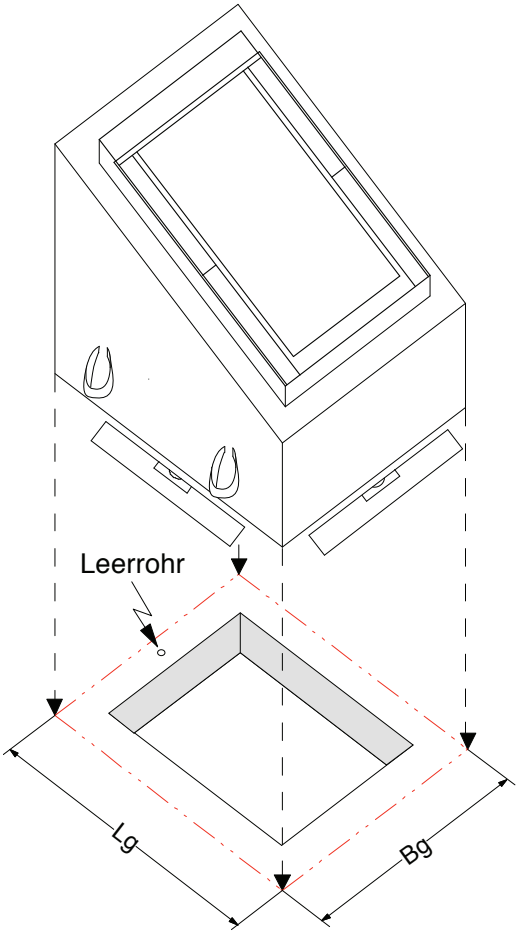

Referenzlinie für Positionierung

Geprüfte Reissfestigkeit der Traggurte:
1'000 kg pro Stück.

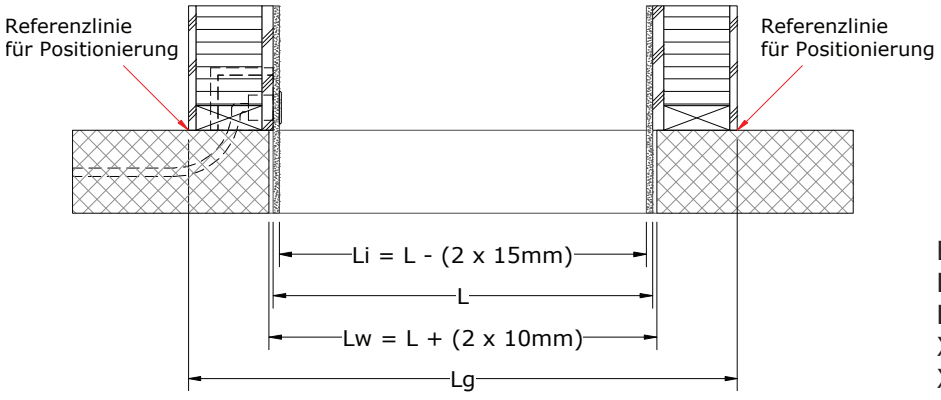

Bg	siehe Tabelle Seite 11
Lg	siehe Tabelle Seite 11
Li	siehe Tabelle Seite 11
X	Thermo 1 = 178 mm
X	Thermo 2 = 298 mm

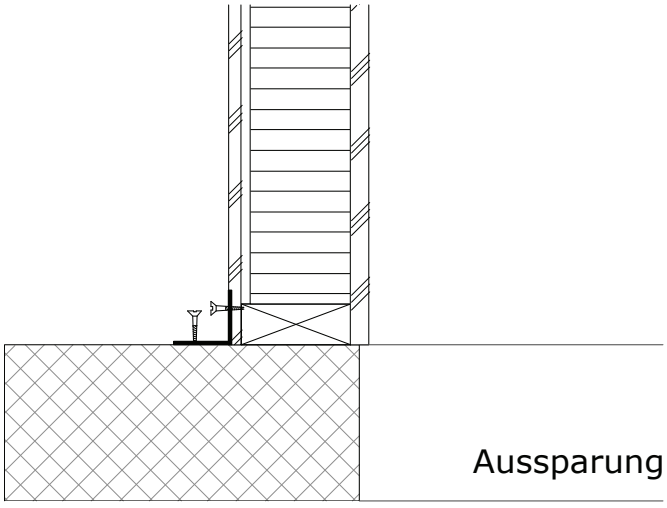
Aussparung

Ausführung Thermo 1 / Beton-Konstruktion

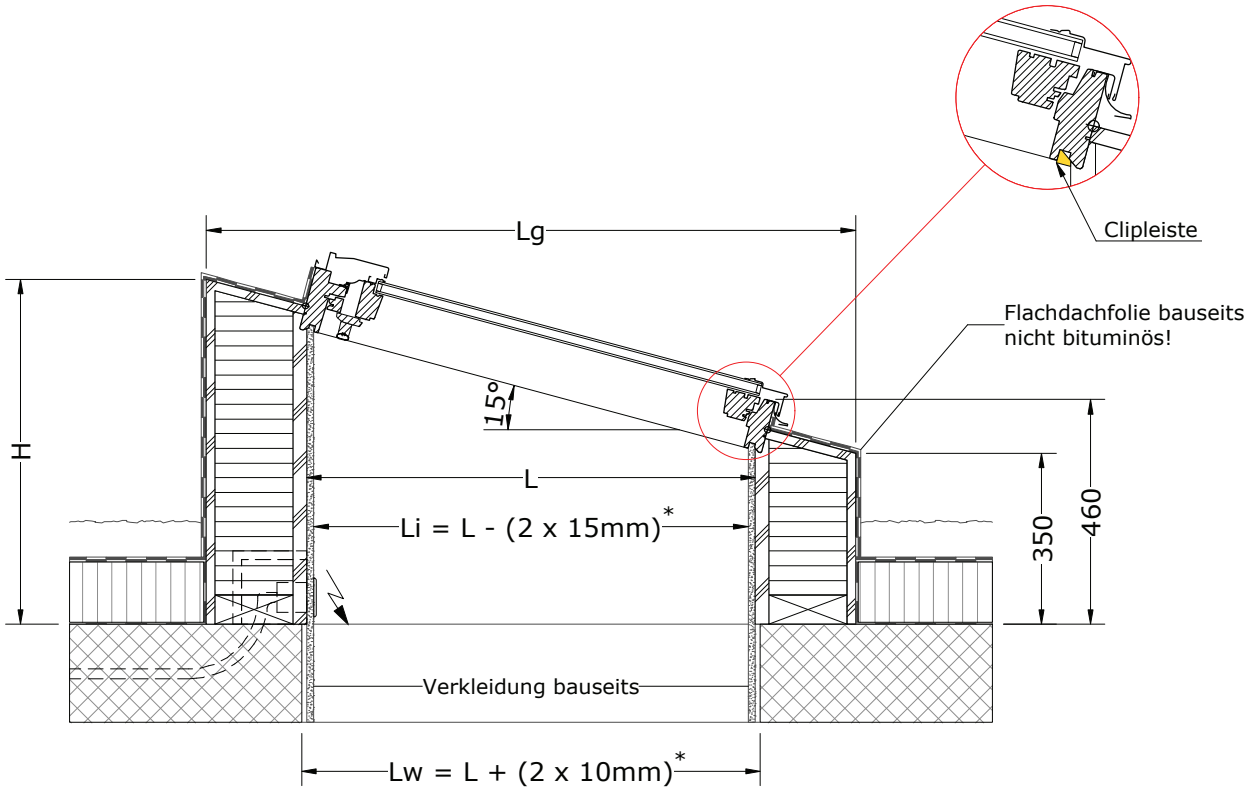

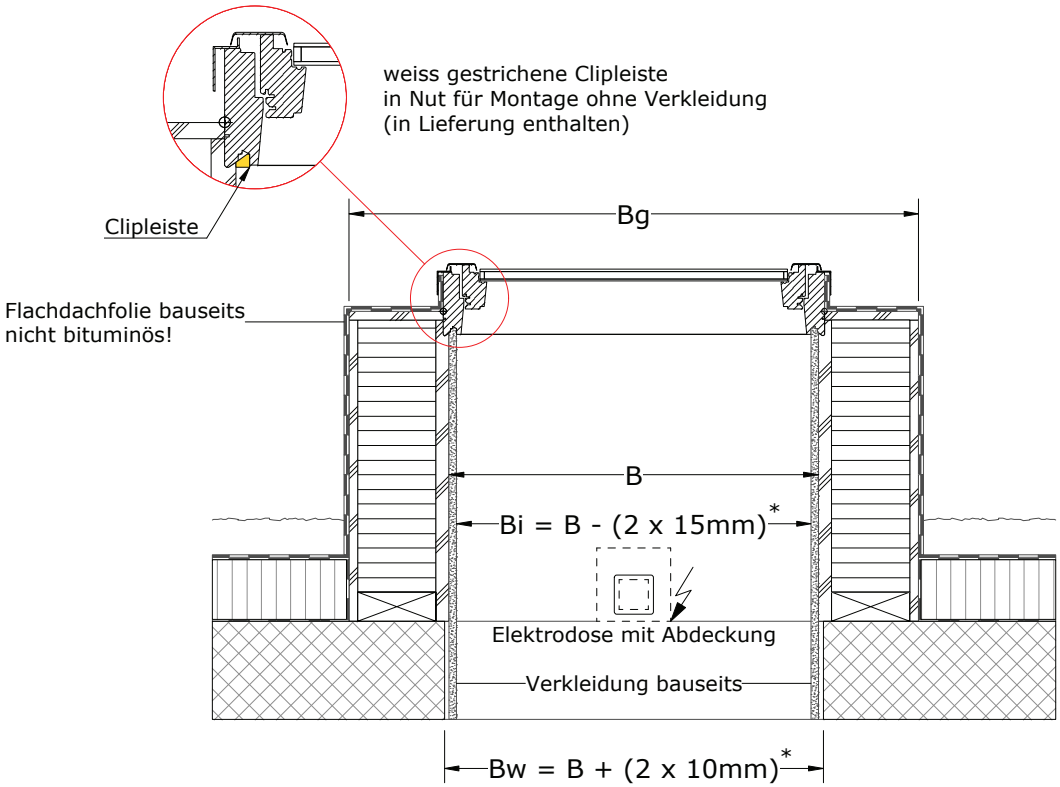

*Angenommene Konstruktion

Gipskartonplatte	12.5 mm
Verputz	2.5 mm
Luft	10.0 mm

Ausführung Thermo 1 / Holz-Konstruktion

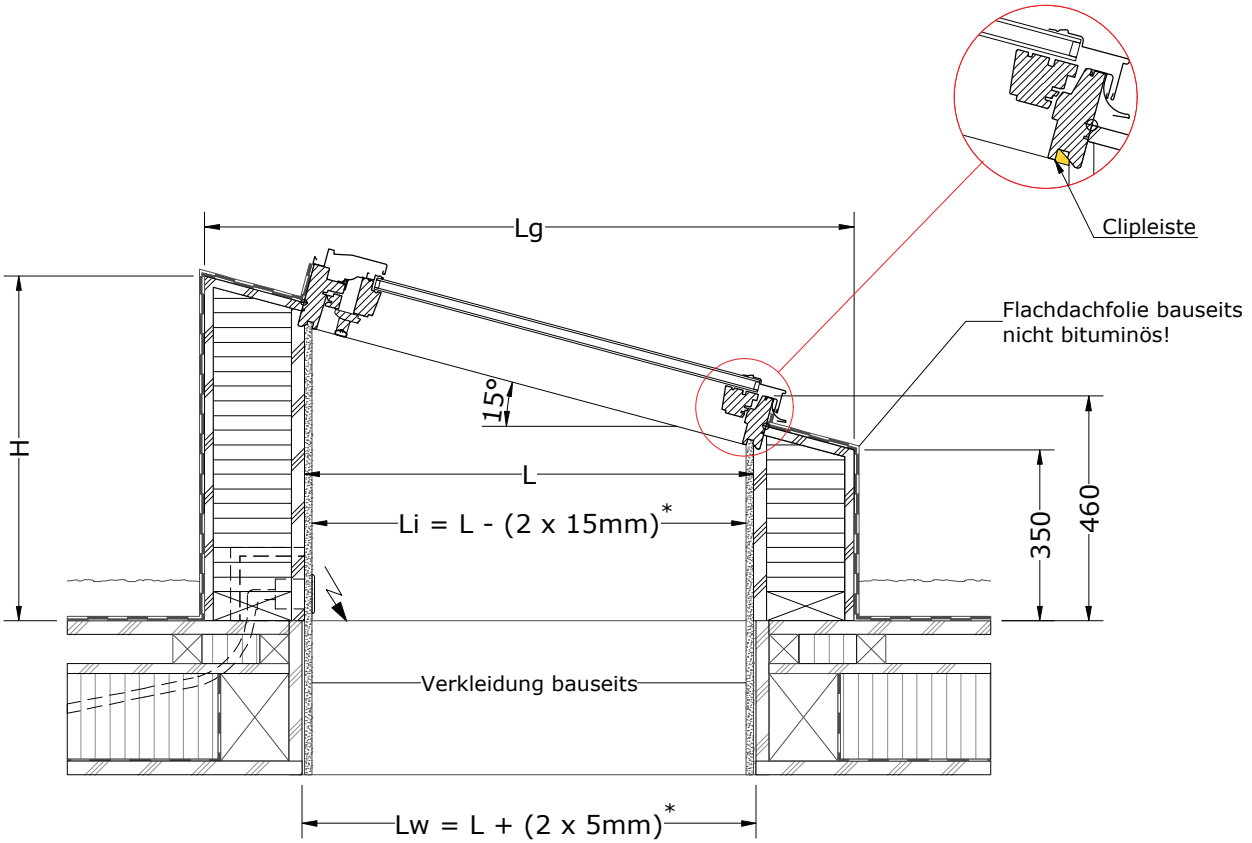

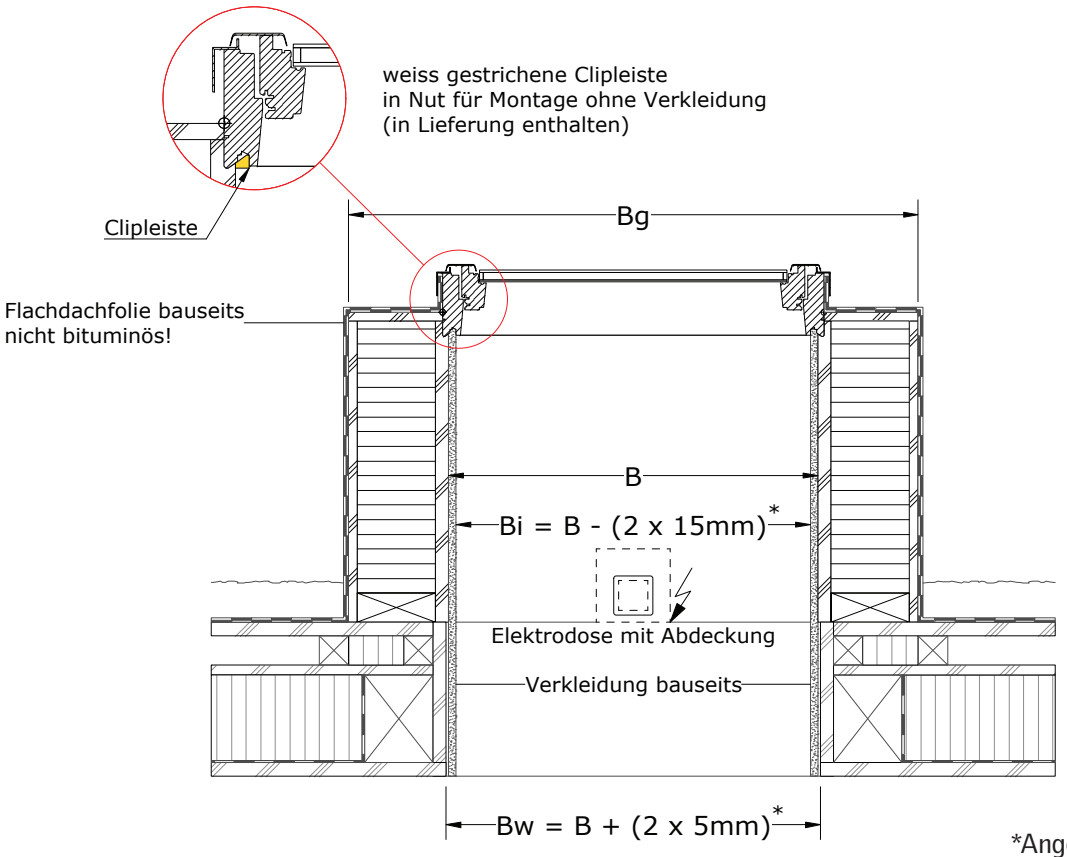

*Angenommene Konstruktion

Gipskartonplatte	12.5 mm
Verputz	2.5 mm
Luft	10.0 mm

Ausführung Thermo 2 / Beton-Konstruktion

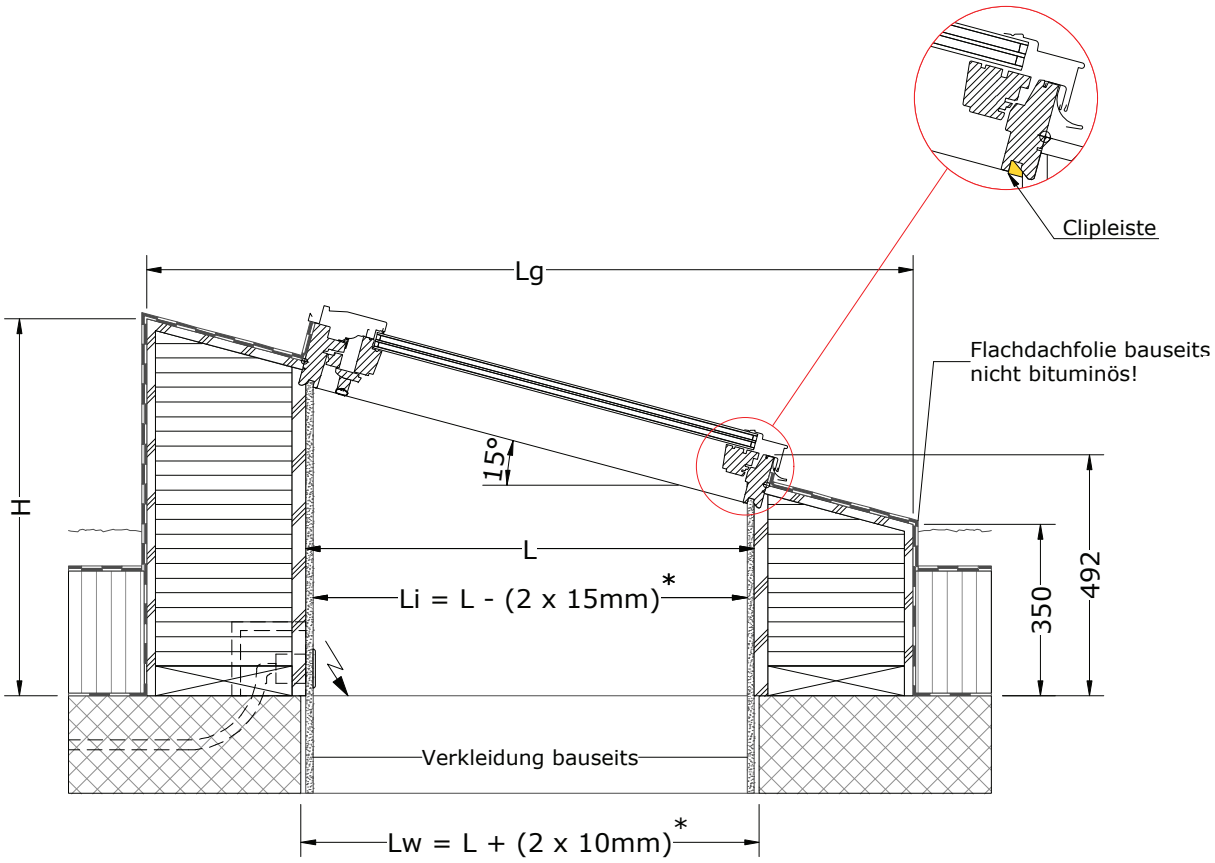

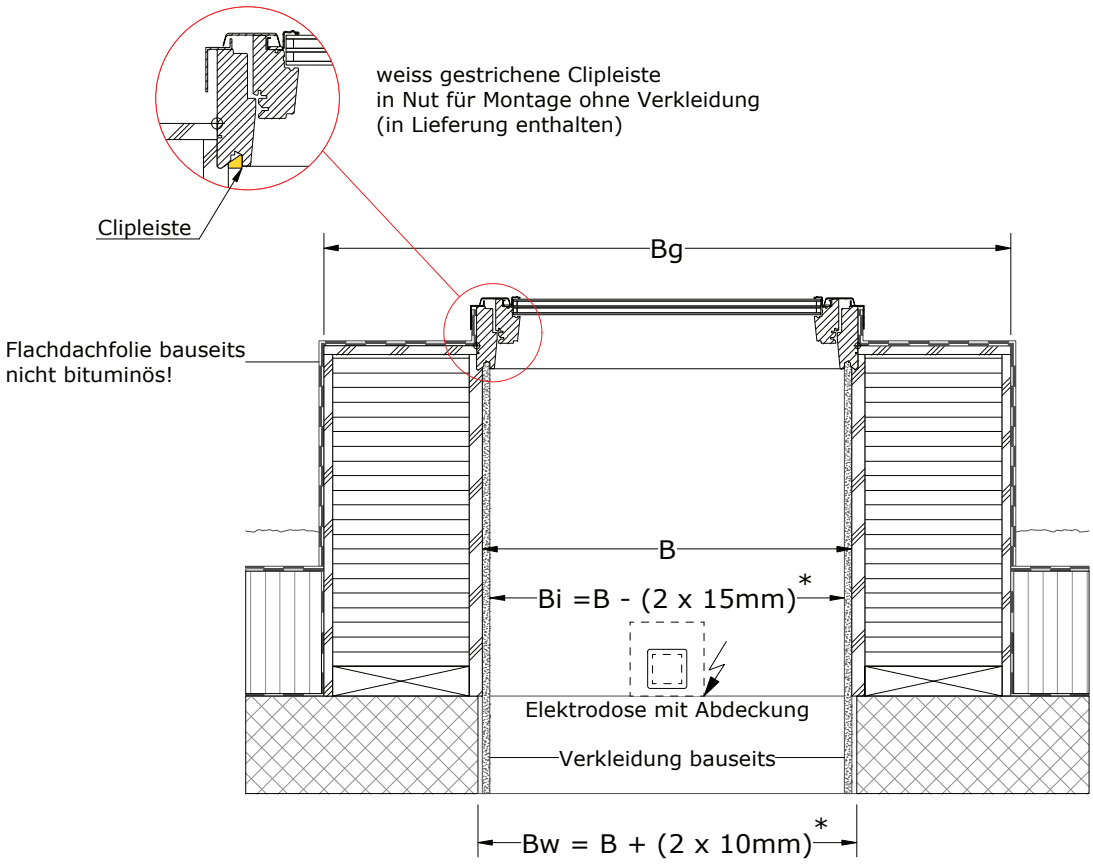

Masstabelle siehe Seite 11

Ausführung Thermo 2 / Holz-Konstruktion

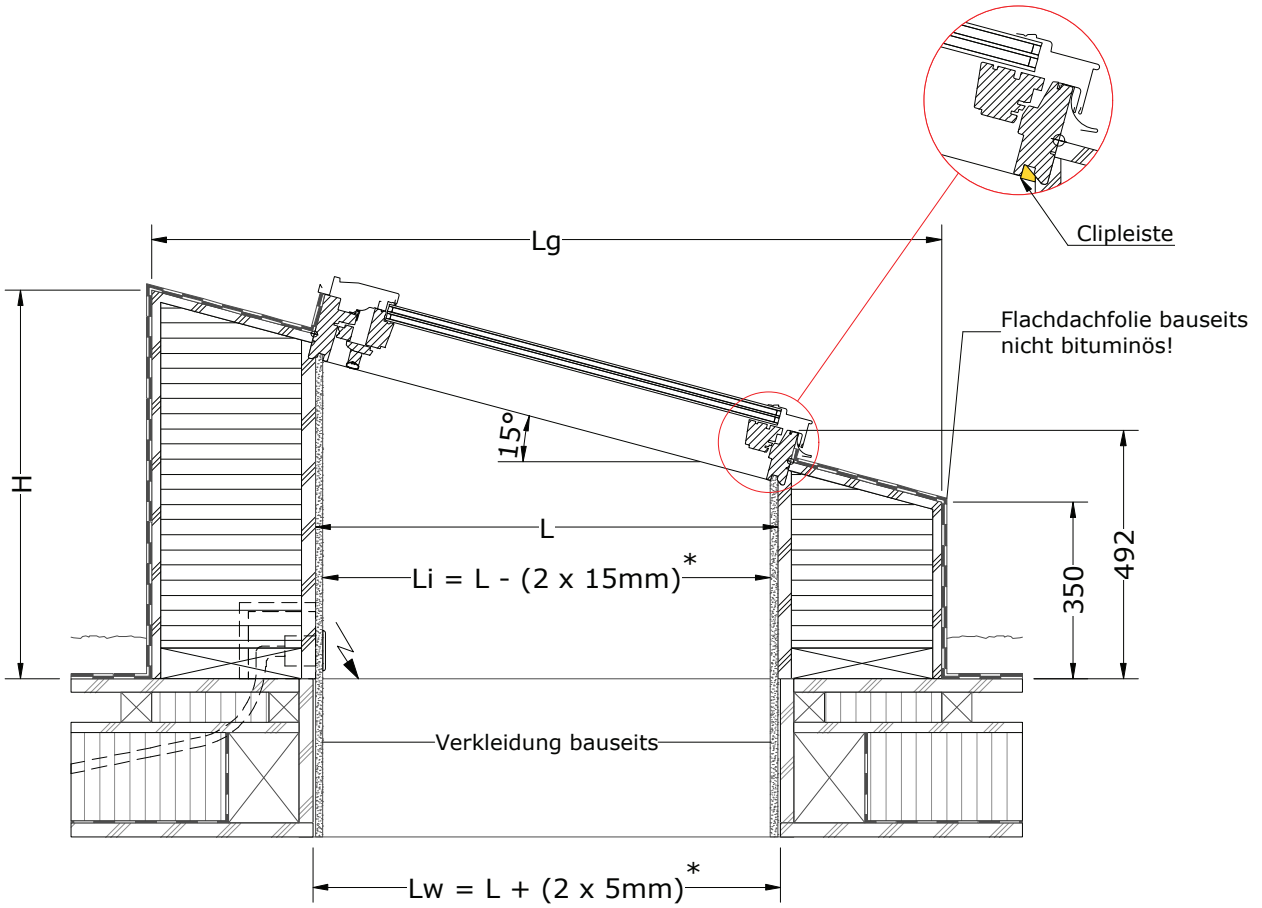

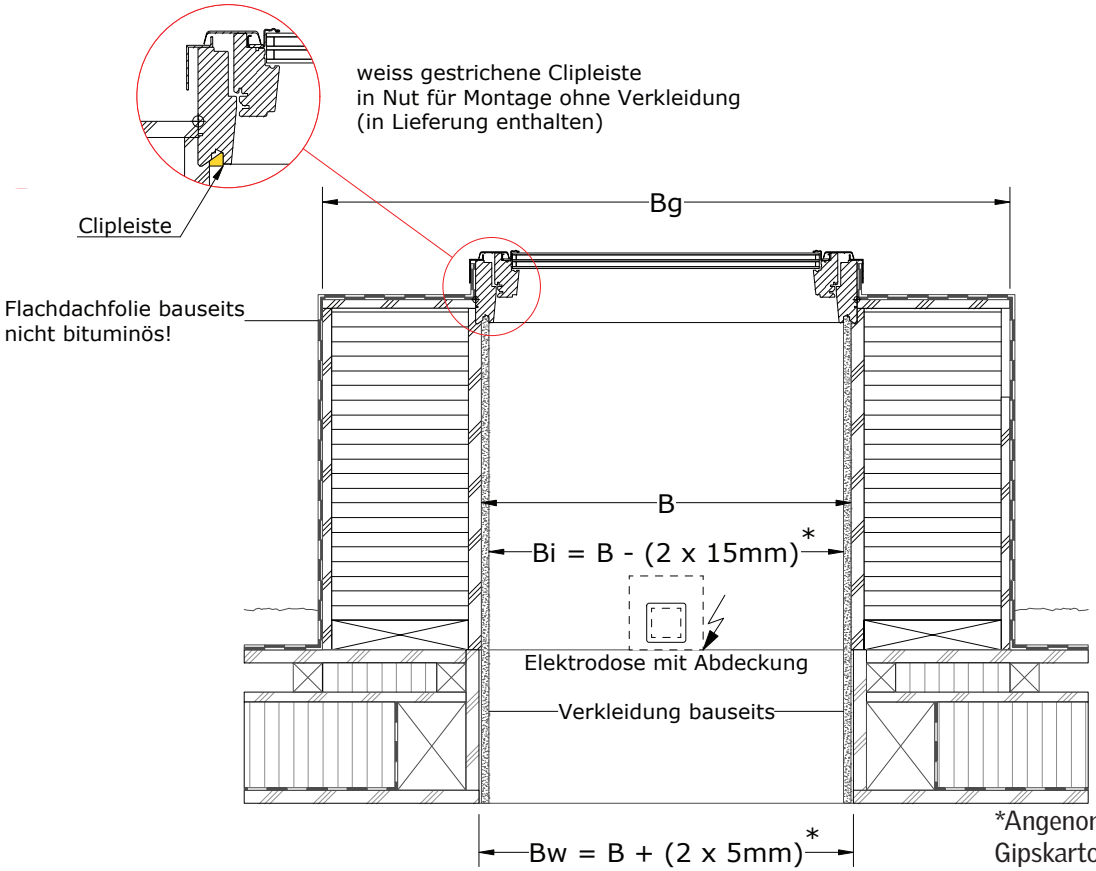

*Angenommene Konstruktion

Gipskartonplatte	12.5 mm
Verputz	2.5 mm
Luft	10.0 mm

Masstabelle

Ausführung	Grösse	Boxenhöhe	Lg	Bg	L	B	H
Thermo 1 Beton/ Holz	M04	350	1328	1165	918	755	706
	P06	350	1521	1327	1111	917	758
	S06	350	1521	1525	1111	1115	758
	U08	350	1734	1725	1324	1315	815
Thermo 2 Beton	M04	350	1568	1405	918	755	770
	P06	350	1761	1567	1111	917	822
	S06	350	1761	1765	1111	1115	822
Thermo 2 Holz	M04	350	1568	1405	918	755	770
	P06	350	1761	1567	1111	917	822
	S06	350	1761	1765	1111	1115	822

Bringt Licht ins Leben™

VELUX®

VELUX Schweiz AG
Industriestrasse 7
4632 Trimbach
+41 848 945 549 Telefon
+41 848 945 550 Fax
velux-ch@velux.ch
www.velux.ch

XCH 10355 © VELUX GROUP ® VELUX, VELUX LOGO, INTEGRA UND io-homecontrol SIND EINGETRAGENE MARKEN, DIE DER VELUX GROUP ALS LIZENZ ERTEILT SIND.