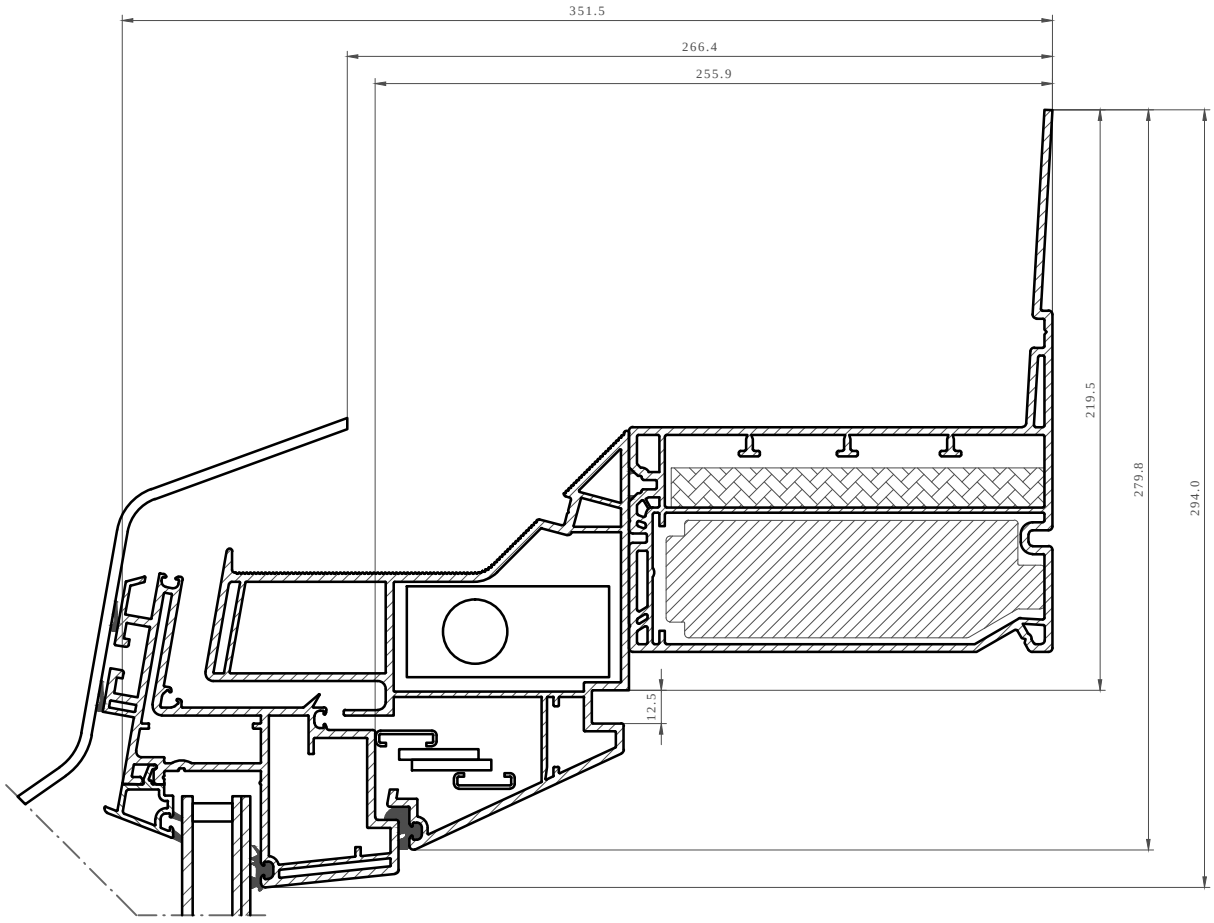

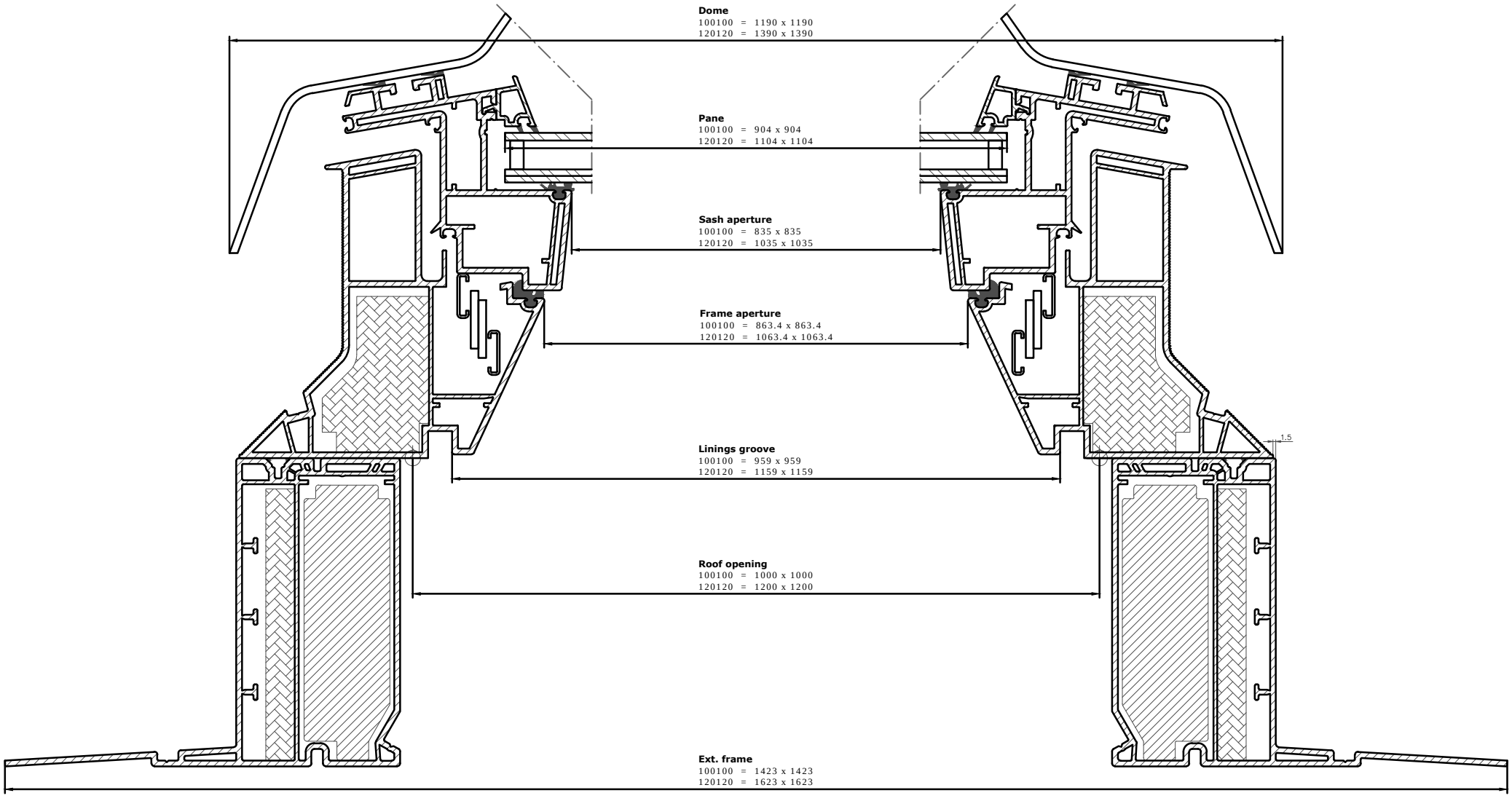

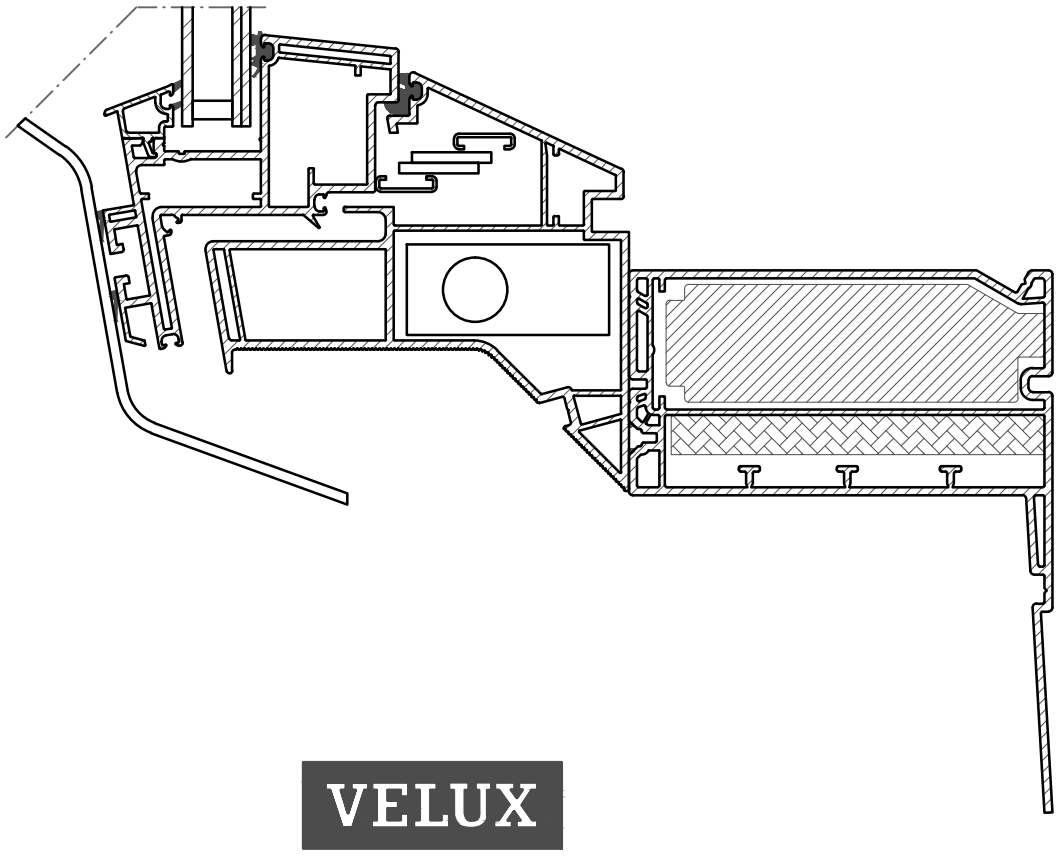

VELUX

CSP 1073Q
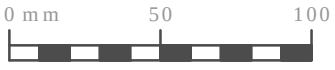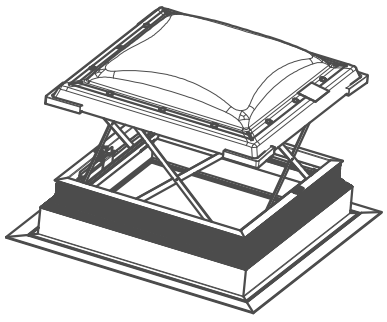
29.04.2016/EMB