Sun-Tunnel TWR avec tube rigide en aluminium, isolié

pour matériaux de couverture profilés

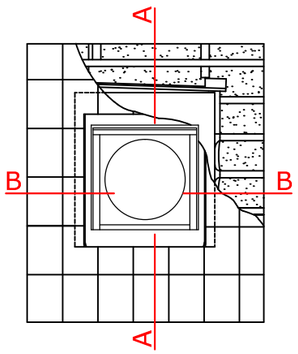

Plan en élévation
à angle droit

Coupe A-A

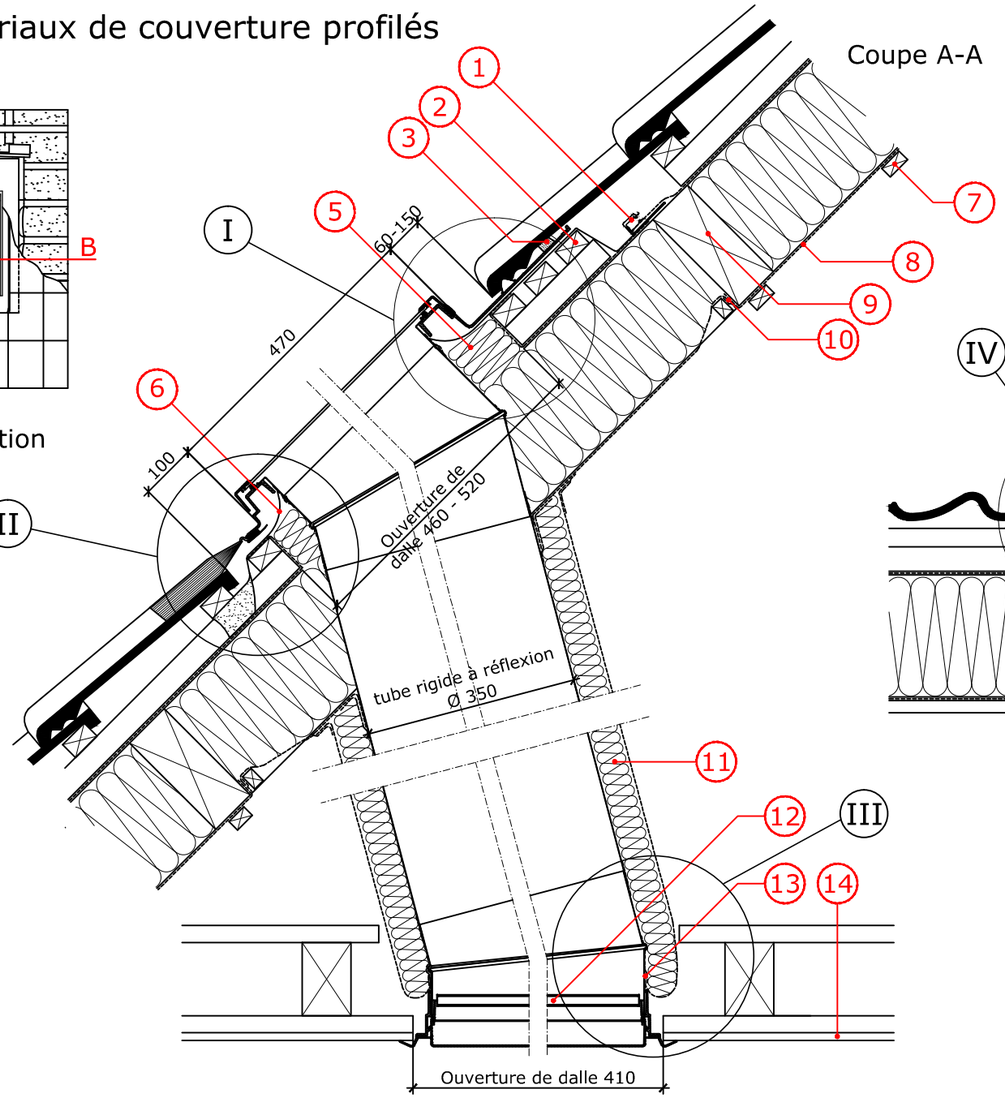

Coupe B-B

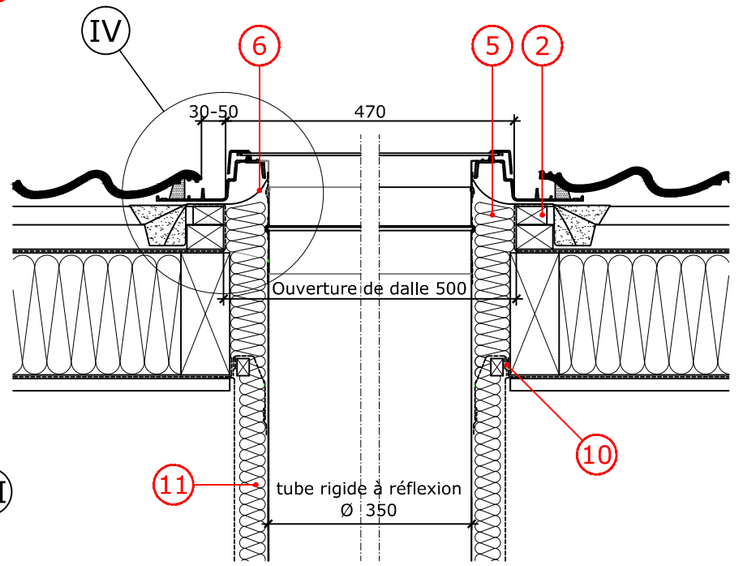

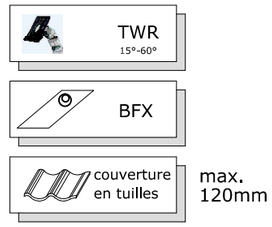

1 Tôle de renvoi d'eau VELUX
2 Latte de montage
3 Mousse
4 Freine vapeur circulant
5 Isolation
6 Raccord de sous-toiture VELUX type BFX
7 Lattage
8 Frein vapeur (au soin du maître d'oeuvre)
9 Changement arbalétrier (si cécessaire)
10 Raccordement collé avec bande de serrage
11 Tube rigide à réflexion revêté avec frein vapeur et isoaltion, joints collés étanche à l'air
12 Set cadre d'isolation VELUX ZTB
13 Frein vapeur VELUX (contenue de la livraison)
14 Plafond suspendé sans frein vapeur

Vous trouvez d'autres informations techniques sur notre site sous la rubrique Professionnel.

Tous les dessins sont des propositions de construction et de montage à titre indicative et non contraignant. VELUX ne fournit dans ce context aucune prestation de planification et n'assume pas de garantie.

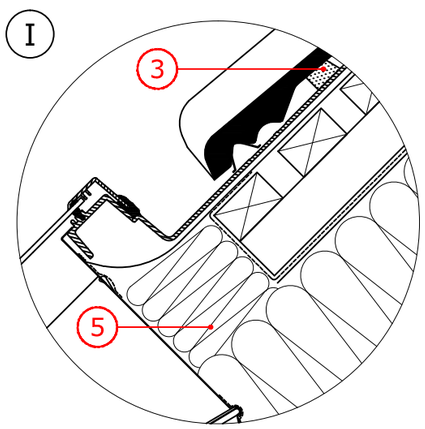

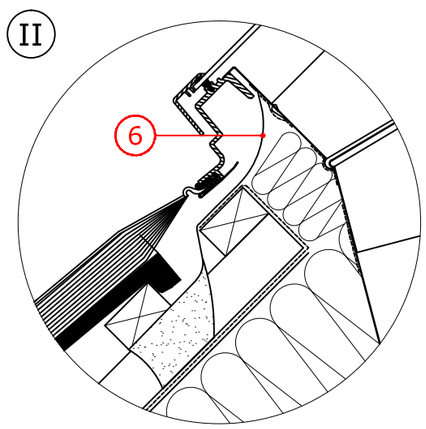

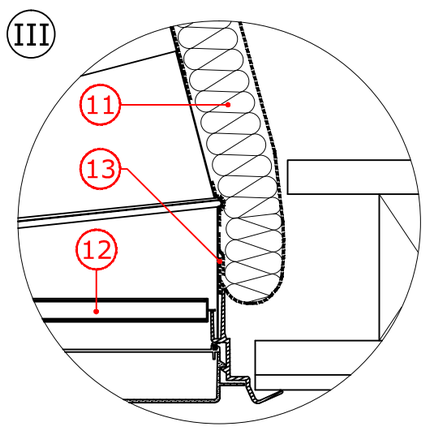

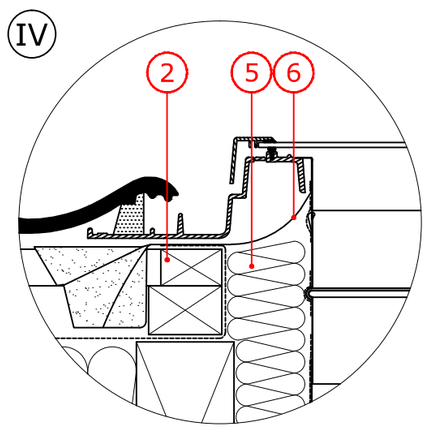

Proposition de montage

VELUX SCHWEIZ AG
Industriestrasse 7 4632 Trimbach
Téléphone: 021 633 44 44 Fax: 021 633 44 04

Février 2017

902_TWR rigide